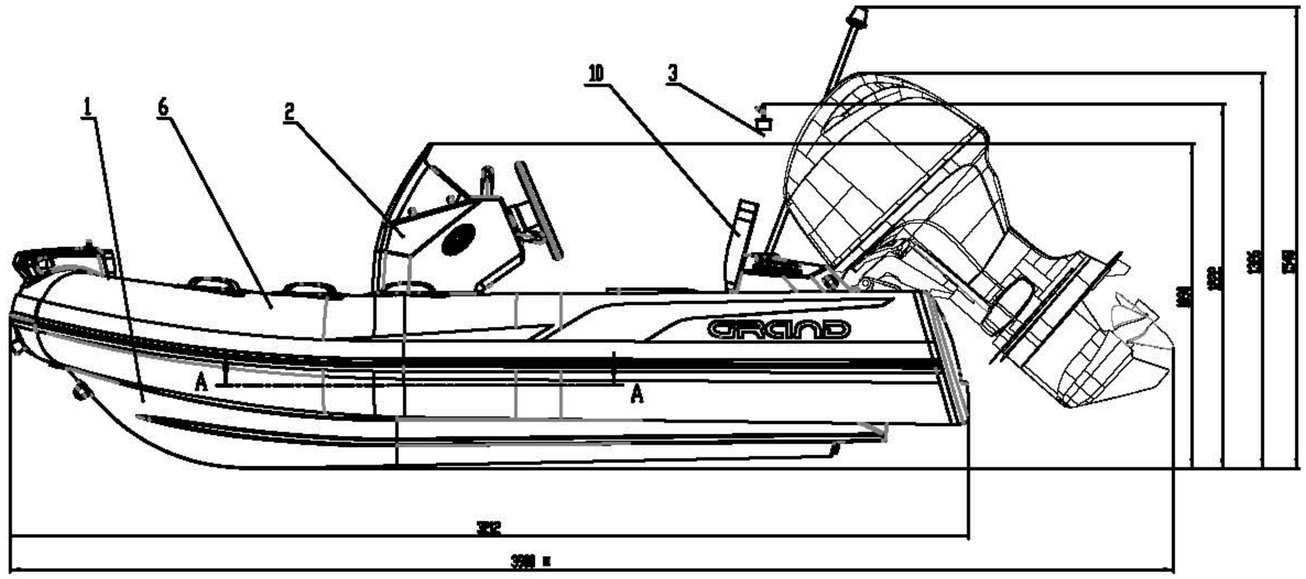

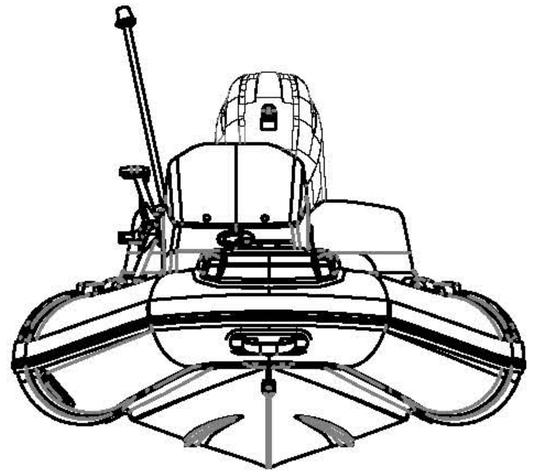

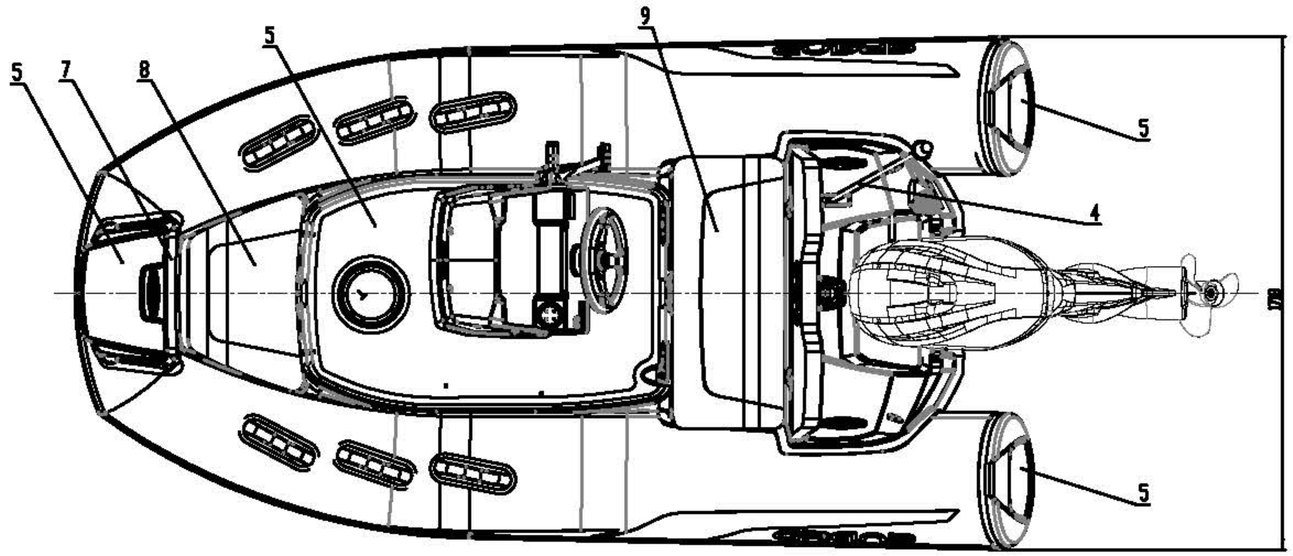

А-А

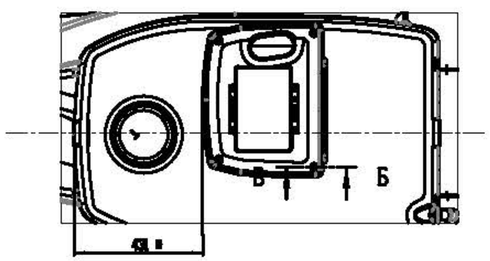

Б-Б (1 : 5)

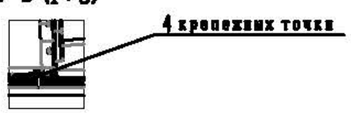

Формат	Зона	Поз.	Обозначение	Наименование		Примечание
				Документация		
			G340-0.00.00.000-01СБ	Сборочный чертеж		
				Сборочные единицы		
		1	G340-1.01.00.000	Корпус	1	
		2	CL-31-0.00.00.000	Стойка стандартная	1	
		3	G340-1.17.00.000	Стойка лижника	1	
		4		Штанга с тепловым огнем	1	
		5	G340-1.16.00.000	Нескользящее покрытие SeaDeck	1	комплект
		6	G340-1.03.00.000	Баллон	1	
		7	G340-1.04.10.000-03	Подушка якорной наклонки	1	
		8	G340-1.04.30.000-03	Подушка носовая	1	
		9	G340-1.04.40.000-03	Подушка кормового отсека	1	
		10	G340-1.04.50.000	Спинка кормового отсека	1	

1. Ж – размер для справки;
2. Неуказанные предельные отклонения по H14, h14; IT14/2
3. Обеспечить равномерный зазор по контуру при монтировании нескользящего покрытия (SeaDeck) поз.5
4. Стойку лижника устанавливать по чертежу: G340-1.17.00.100.

Изм.	Лист	№ докум.	Подп.	Дата	G340-0.00.00.000-01 GV		
Разраб.		Бехтер			Лодка G340-1 с одинарной стойкой	Лит.	Масса	Масштаб 1:10
Пров.		Картамышев				Лист 1	Листов 1
Т.контр.		Онищенко				ООО Гранд Марин	
Утв.		Бородин					

Копировал

Формат А1

Инв. № подл. | Подп. и дата | Взам. инв. № | Инв. № дубл. | Подп. и дата